SoRoTo®
HARD WORKING SINCE 1986

CONVOYEUR À BANDE, **230V, 0.50KW, 2.0-4.5 M**

CE

FR-01.10.24

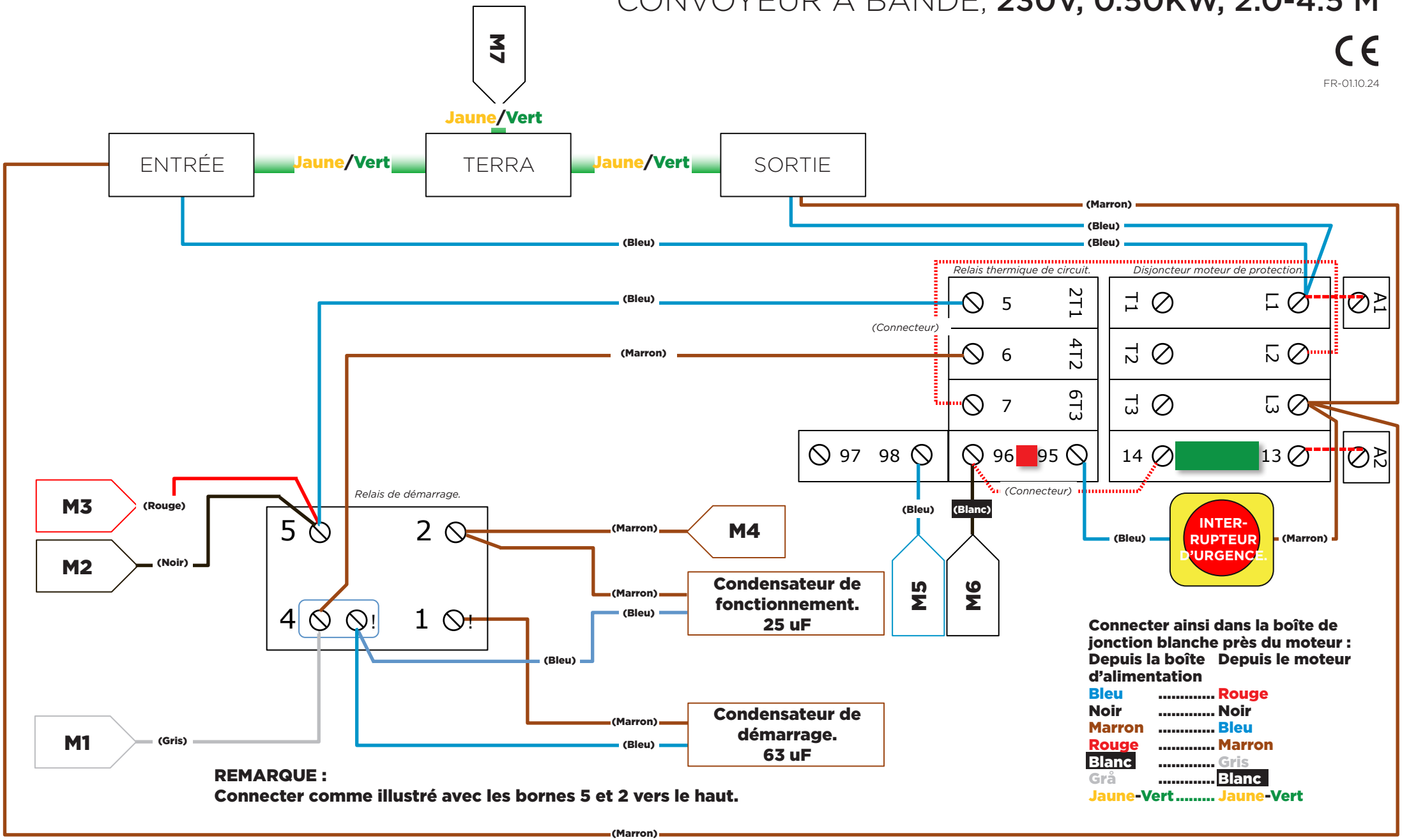

REMARQUE :
Connecter comme illustré avec les bornes 5 et 2 vers le haut.

Connecter ainsi dans la boîte de jonction blanche près du moteur :

Depuis la boîte d'alimentation	Depuis le moteur
Bleu	Rouge
Noir	Noir
Marron	Bleu
Rouge	Marron
Blanc	Gris
Grå	Blanc
Jaune-Vert	Jaune-Vert